КП-20.00.00.05

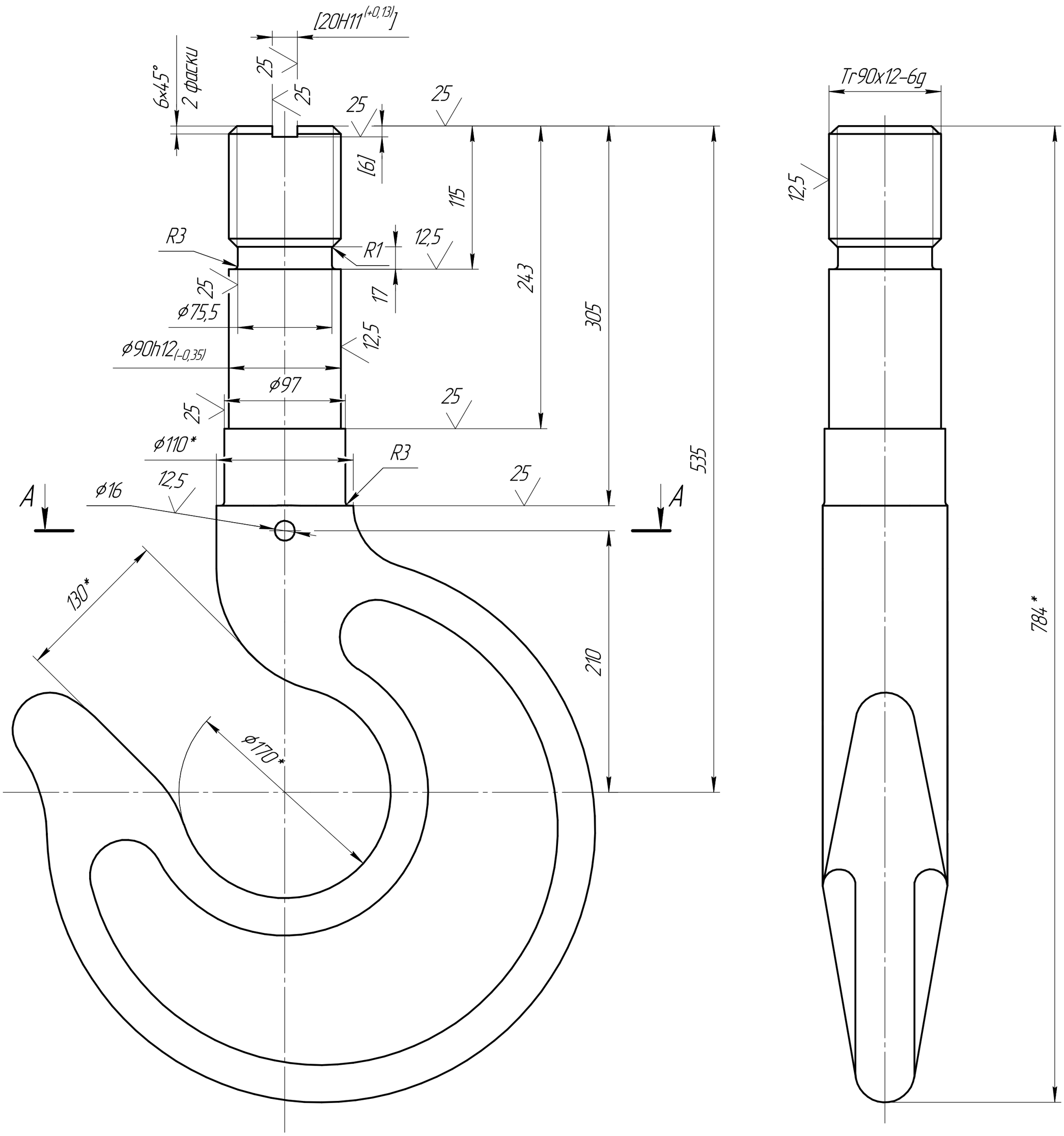

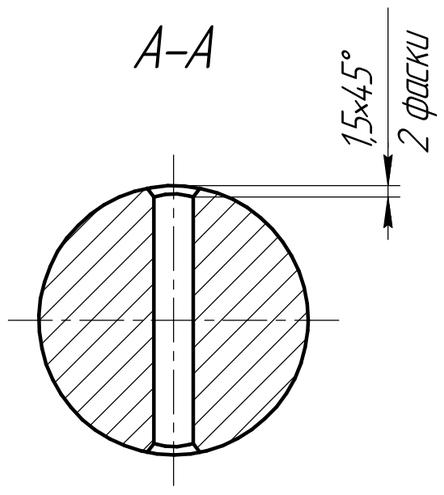

1. Обработку по размерам в квадратных скобках производить совместно с дет. КП-20.00.00.07. Детали применять совместно.

2. H14, h14, $\pm \frac{IT14}{2}$.

3. *Размеры для справок.

					КП-20.00.00.05		
Изм.	Лист	№ докум.	Подп.	Дата	Крюк	Лит. / Масса: 102	Масштаб: 1:2,5
Разраб.		Алмазов				Лист	Листов 1
Пров.		Деревнин					
Т.контр.					Заготовка крюка 20А-1 ГОСТ 6627-74	ООО "ПЗПО	
Н.контр.		Сабирова					
Утв.		Худилов					

Перв. примен. | Справ. № | Подп. и дата | Инв. № дубл. | Взам. инв. № | Подп. и дата | Инв. № подл.

Копировал | Формат А2